SCHEMAT MONTAŻOWY STUDZIENKI REDUKCJI CIŚNIENIA

Rzut poziomy

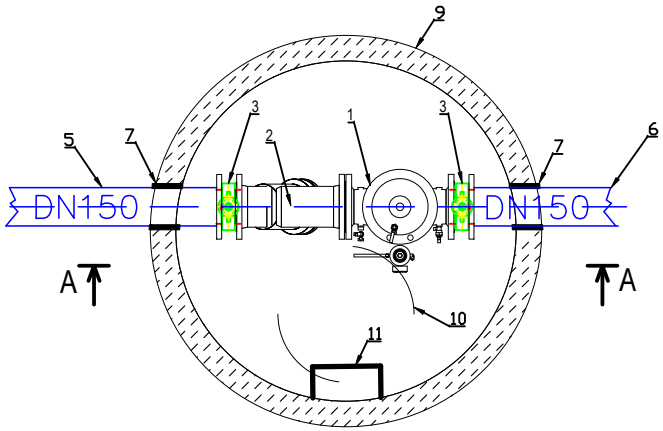

1	Reduktor cisnienia DN150 PN16
2	Filtr skośny DN 150 PN16
3	Przepustnica międzykołnierzowa DN150 PN16 2szt
4	Podpory z profili nierdzewnych gat. 304
5	Dopłw wody do reduktora
6	Odpłw wody po redukcji ciśnienia
7	Przejscie szczelne
8	Właz żeliwny
9	Studnia z kręgów betonowych
10	Pokrywa betonowa
11	Stopnie zwłazowe

Przekrój A - A

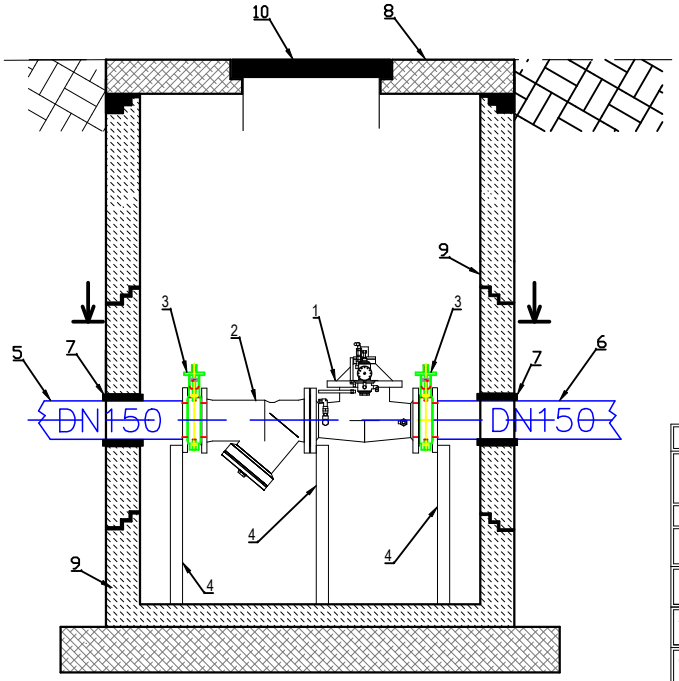

Faza: ***PROJEKT TECHNICZNY***	***kwiecień 2025***	*Inwestor:* ***GMINA JEŻOWE, JEŻOWE 136A, 37-430 JEŻOWE***
Nazwa rysunku: ***Schemat studzienki redukcji ciśnienia***		Nazwa inwestycji: **BUDOWA KONTENEROWEJ POMPOWNI WODY PITNEJ WRAZ ZE ZBIORNIKIEM WODY MAGAZYNOWEJ I INFRASTRUKTURĄ TOWARZYSZĄCĄ W MIEJSCOWOŚCI CHOLEWIANA GÓRA, UL. POGORZAŁKI, GM. JEŻOWE**
Zakres opracowania: Instalacje sanitarne		
Imię, nazwisko	***Numer uprawnień***	***Podpis***
projektant: mgr inż. Marek BIGOLAS	***PDK/0232/PWOS/14***	
sprawdzający: mgr inż.Andrzej ZAJĄC	***PDK/0036/PWOS/10***	
opracowała: mgr inż. Martyna MASIARZ		

Rem ® ***35 240 Rzeszów, ul. Staromiejska 75***
tel. (017) 8 600 300

Format: ***A4*** | *Skala:* - | *Nr rys:* ***T11***